КОЖУХ ЗАЩИТНЫЙ ЛЕНТОЧНЫЙ

Кожух защитный стальной ленточный КЗСЛ предназначен для защиты персонала и оборудования от разбрызгивания перекачиваемой среды при разгерметизации фланцевого соединения.

Кожухи устанавливаются на фланцевые соединения трубопроводов с диаметрами от DN15 до DN1200, расположенных на открытом воздухе и в помещениях.

Изготавливаются в соответствии с чертежом ЗСКЗ-305179-004.0.

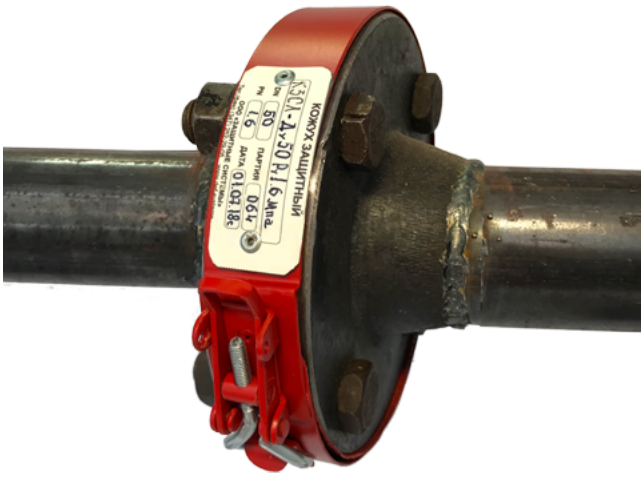

Кожух защитный ленточный

Основные сведения

Кожух КЗСЛ представляет собой металлоизделие в форме ленты с регулируемым накидным замком, соответствующее по размерам фланцевому соединению. Обладает двумя слоями защиты от разбрызгивания.

Максимальная температура эксплуатации защитного кожуха составляет +650 ˚С, допустимое рабочее давление 10 МПа.

Возможно изготовление кожухов в варианте «эконом» (без внутреннего сетчатого рассеивателя).

Преимущества

- Защита персонала и оборудования от разбрызгивания перекачиваемых продуктов;
- Простота установки и эксплуатации. Для установки КЗСЛ на фланцевом соединении требуется менее 1 минуты;
- После ликвидации протечки, возможна повторная установка защитного кожуха.

Материальное исполнение

Основной материал	T, мм	t , °C	Максимальное давление, МПа
Сталь углеродистая по ГОСТ 380	0,5 - 1,0	От -45 до +425	До 6,3
Сталь оцинкованная по ГОСТ 14918	0,5 - 1,0	От -50 до +450	До 6,3
Сталь нержавеющая 12Х18Н10Т	0,5 - 1,0	От -60 до +630	До 6,3
Алюминий	1,0 - 2,0	До +150	До 6,3

Примечание: Возможно изготовление защитных кожухов из других материалов.

ЗАЩИЩЕНО ПАТЕНТОМ РФ № ПМ 97800

ЗСКЗ-305179-004.0

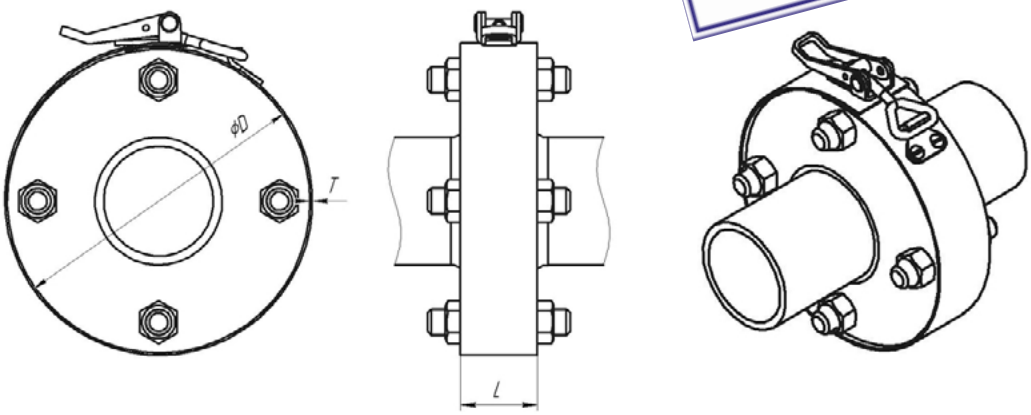

КОНСТРУКТИВНЫЕ РЕШЕНИЯ

Условное обозначение

КЗСНЛ-АС-025-1,6-К-Т1-Эконом

- **Эконом вариант без сетчатого рассеивателя**
- **Толщина кожуха**
- **Варианты цветовой покраски:**
  К – красный
  Ж – жёлтый
  Б – без покраски
- **Рабочее давление**
- **Условный диаметр**
- **Наличие аварийного слива**
- **Ленточный**
- **Варианты материального исполнения:**
  Н – нержавеющая сталь
  А – алюминий
- **Кожух защитный стальной** (из оцинкованной стали 0,5 мм)

Дополнительная комплектация

Возможна дополниетельная комплектация кожухов системой аварийного слива, которая включает в себя:

- штуцер – патрубок приварной Ду15 (1/2”) (21,3 мм) непосредственно на кожухе, с наружной резьбой под накидную гайку из чёрной или нержавеющей стали;

- гибкая гофрированная трубка необходимой длины для отвода протечек из чёрной или нержавеющей стали с диаметром условного прохода Ду15 (с накидной гайкой для быстрого монтажа).

Установка на фланцевое соединение

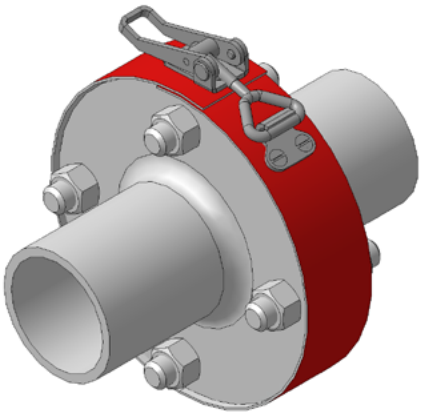

Таблица 1 - *Серийные стандартные исполнения*

DN	Шифр	PN МПа	D мм	L мм	M кг
25	КЗСЛ-025-1,6-Б-Т0,5	1,6	115	30	0,100
	КЗСЛ-025-2,5-Б-Т0,5	2,5	115	30	0,100
	КЗСЛ-025-4,0-Б-Т0,5	4,0	115	30	0,100
	КЗСЛ-025-6,3-Б-Т0,5	6,3	135	45	0,138
32	КЗСЛ-032-1,6-Б-Т0,5	1,6	135	30	0,108
	КЗСЛ-032-2,5-Б-Т0,5	2,5	135	35	0,118
	КЗСЛ-032-4,0-Б-Т0,5	4,0	135	35	0,118
	КЗСЛ-032-6,3-Б-Т0,5	6,3	150	45	0,147
40	КЗСЛ-040-1,6-Б-Т0,5	1,6	145	30	0,113
	КЗСЛ-040-2,5-Б-Т0,5	2,5	145	40	0,134
	КЗСЛ-040-4,0-Б-Т0,5	4,0	145	40	0,134
	КЗСЛ-040-6,3-Б-Т0,5	6,3	165	50	0,169
50	КЗСЛ-050-1,6-Б-Т0,5	1,6	160	30	0,119
	КЗСЛ-050-2,5-Б-Т0,5	2,5	160	40	0,142
	КЗСЛ-050-4,0-Б-Т0,5	4,0	160	40	0,142
	КЗСЛ-050-6,3-Б-Т0,5	6,3	175	50	0,176
65	КЗСЛ-065-1,6-Б-Т0,5	1,6	180	35	0,141
	КЗСЛ-065-2,5-Б-Т0,5	2,5	180	45	0,166
	КЗСЛ-065-4,0-Б-Т0,5	4,0	180	45	0,166
	КЗСЛ-065-6,3-Б-Т0,5	6,3	200	55	0,208
80	КЗСЛ-080-1,6-Б-Т0,5	1,6	195	40	0,162
	КЗСЛ-080-2,5-Б-Т0,5	2,5	195	45	0,176
	КЗСЛ-080-4,0-Б-Т0,5	4,0	195	50	0,190
	КЗСЛ-080-6,3-Б-Т0,5	6,3	210	60	0,231
100	КЗСЛ-100-1,6-Б-Т0,5	1,6	215	40	0,173
	КЗСЛ-100-2,5-Б-Т0,5	2,5	230	50	0,215
	КЗСЛ-100-4,0-Б-Т0,5	4,0	230	50	0,215
	КЗСЛ-100-6,3-Б-Т0,5	6,3	250	65	0,282
125	КЗСЛ-125-1,6-Б-Т0,5	1,6	245	45	0,208
	КЗСЛ-125-2,5-Б-Т0,5	2,5	270	50	0,243
	КЗСЛ-125-4,0-Б-Т0,5	4,0	270	55	0,262
	КЗСЛ-125-6,3-Б-Т0,5	6,3	295	70	0,345
150	КЗСЛ-150-1,6-Б-Т0,5	1,6	280	45	0,230
	КЗСЛ-150-2,5-Б-Т0,5	2,5	300	55	0,285
	КЗСЛ-150-4,0-Б-Т0,5	4,0	300	60	0,307
	КЗСЛ-150-6,3-Б-Т0,5	6,3	340	75	0,413

Серийное стандартное исполнение КЗСЛ представляет собой металлоизделие из оцинкованной стали толщиной 0.5 мм, имеющее два слоя защиты от разбрызгивания, без штуцера аварийного слива.

Возможно изготовление кожуха КЗСЛ в других размерах, исполнениях, цветах, с дополнительной комплектацией. Для этого необходимо воспользуйться условным обозначением и заполнить опросный лист.

Полные таблицы, а так же опросные листы Вы можете найти на нашем сайте www.def-systems.ru